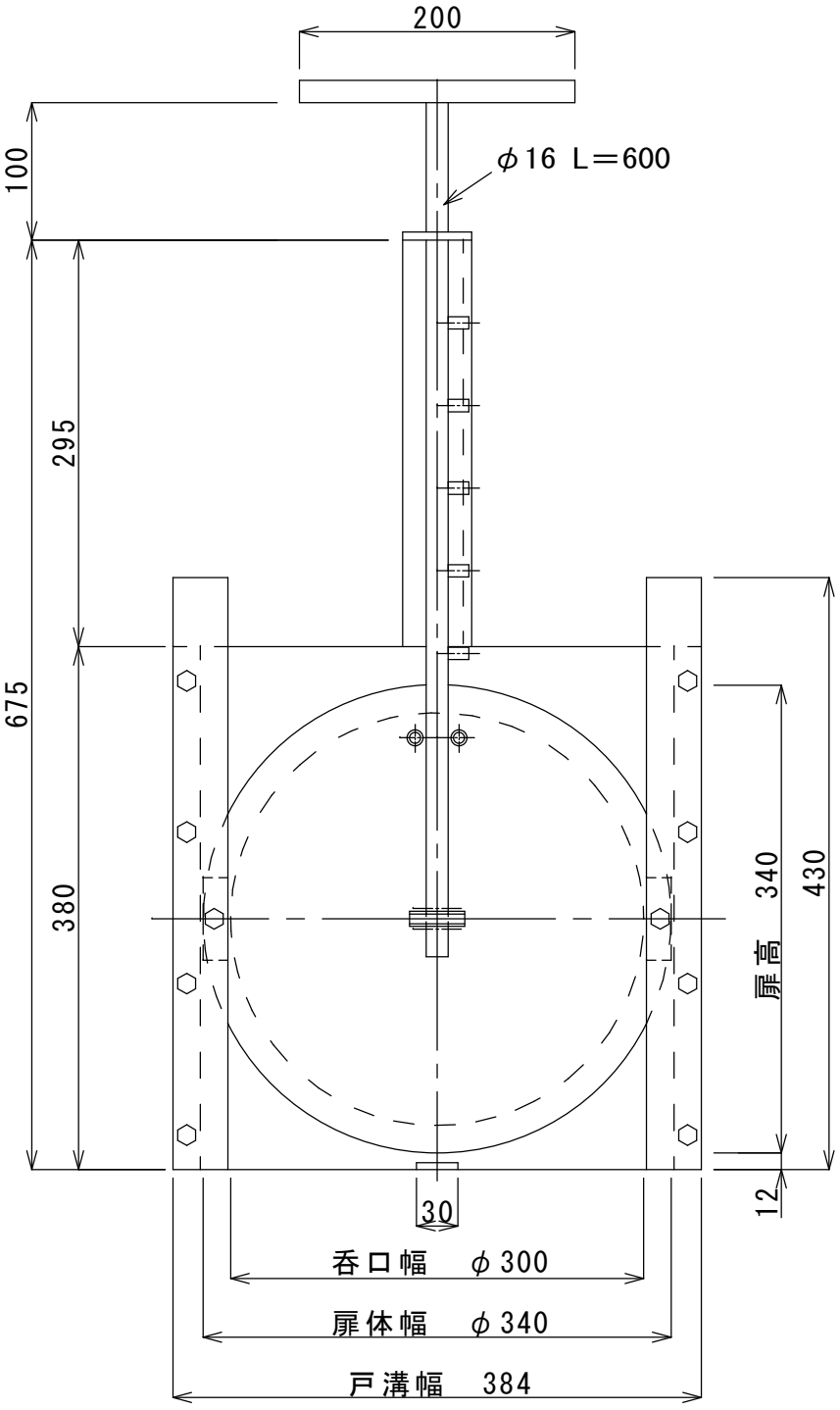
200
100
φ16 L＝600
295
675
380
340
430
扉高
12
30
呑口幅 φ300
扉体幅 φ340
戸溝幅 384

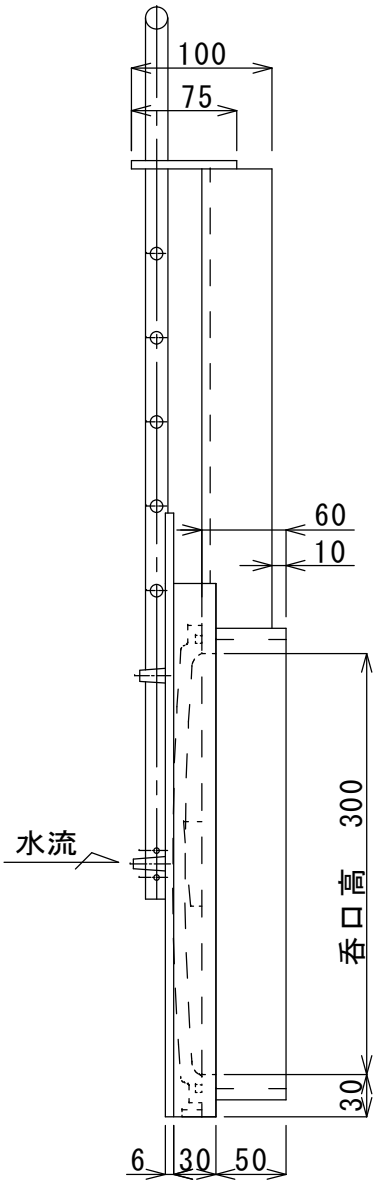
100
75
60
10
水流
300
呑口高
30
6
30
50

簡易水門φ300